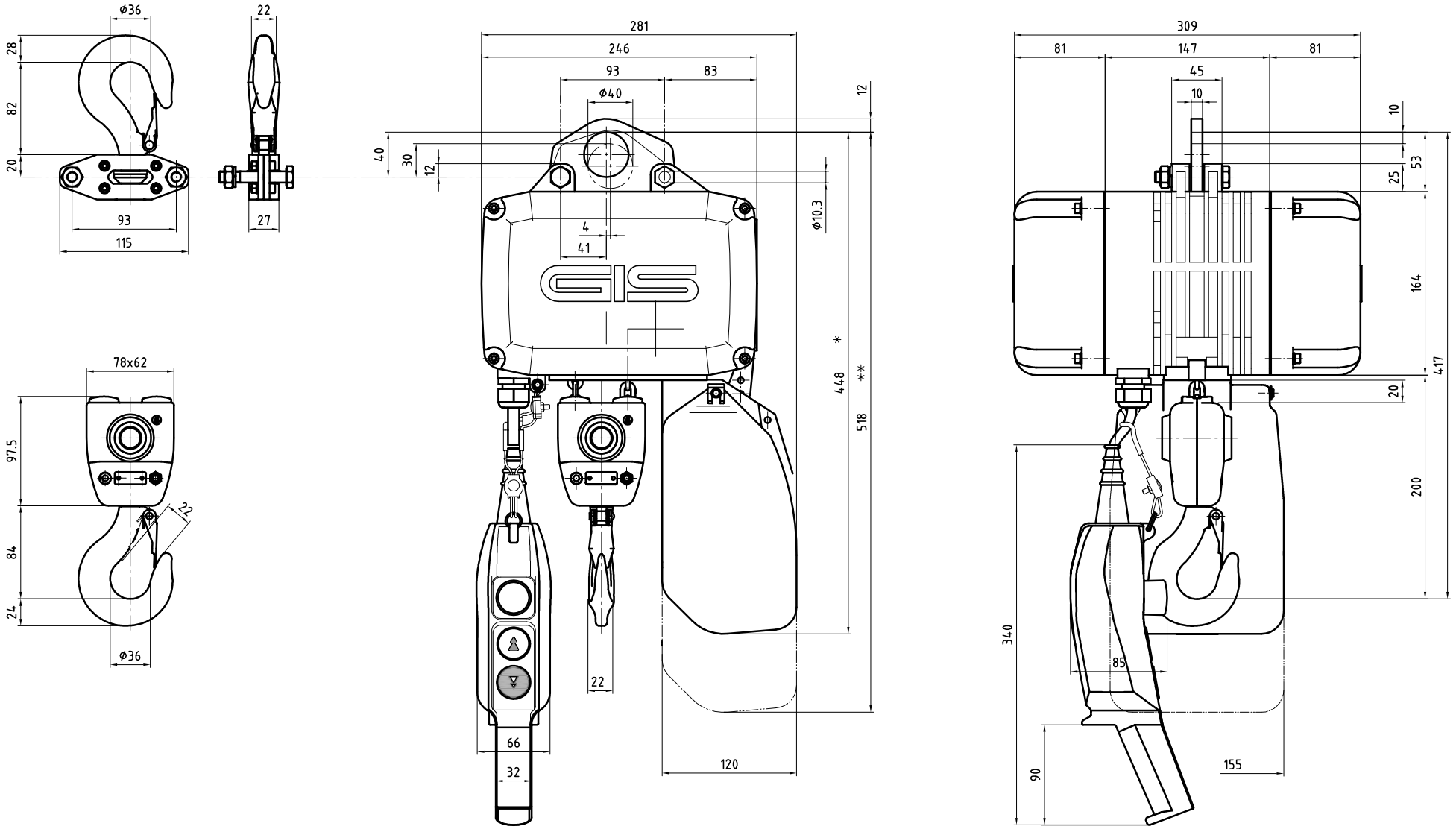

Triebwerksgruppe FEM classification Groupe FEM	1Bm	1Am	2m	3m	4m	Hub-geschw.	Leistung			Gewicht ausger.	Ketten-grösse	Ketten-gewicht
Schaltungen /h Switchings /h Encl. /h	150	180	240	300	360	Lifting speed	Motor power	3x400V 50Hz	1x230V 50Hz	Weight compl.	Chain size	Chain weight
ED% Duty factor % Facteur de marche %	25%	30%	40%	50%	60%	Vitesse de levage	Puissance			Poids équipé	Dimension de la chaîne	Poids chaîne
	kg	kg	kg	kg	kg	m/min.	kW (1Bm)	A (1Bm)	A (1Bm)	kg	mm	kg/m
GCH 500/2N	1000	800	630	500	400	4	0.72	2.1	--	24.5	5x15.3	0.52
GCH 500/2NF	1000	800	630	500	400	4/1	0.72/0.18	2.9/3.0	--	25	5x15.3	0.52
GCH 500/2SF	630	500	400	320	250	6.3/1.5	0.72/0.18	2.9/3.0	--	25	5x15.3	0.52
GCH 500/2N, 1Ph	500	--	--	--	--	4	0.36	--	8.9	24.5	5x15.3	0.52

- Schutzart nach DIN 40050: IP55
- Isolierstoffklasse: F
- Anschlussicherung generell: 10A
- Lasthaken DIN 15401

- Protection DIN 40050: IP55
- Insulation class: F
- Fuse protection generally: 10A
- Load hook DIN 15401

- Classe de protection DIN 40050: IP55
- Classe d'isolation: F
- Fusible général: 10A
- Crochet de levage DIN 15401

Rundstahlkette, Special chain, Chaîne spéciale:

Güteklasse, nach, Grade, according to, Classe qualité: selon: DAT (8SS) FEM 9.671

Kettenmagazin: * 9401.3010.4 6m
Chain bucket: ** 9401.3011.4 12m
Boîte à chaîne:

GCH 500/2

Massbild; Schematic draw.; Liste de dim.

Massstab Echelle	Gezeichnet Dessiné	18.08.09	P.ENGEL
1:2.5	Bearbeitet Modifié par	06.11.09	P.ENGEL
	Geprüft Contrôlé		
	Freigabe Norm Autorisé norm	06.11.09	P.ENGEL

GIS Hebe- und Fördertechnik

9400.9203.5

Index D